Barrières Vision amovibles

Barrières tout inox. Montants verticaux et main courante en tube de 40 x 40, lices horizontales en tube 30 x 30 mm.
Système amovible inox, 106 x 80 x 205 mm.
A sceller profondeur 205 mm. Prévoir une couche drainante en fond de réservation pour l'écoulement des eaux.

Finitions
Inox microbillé.
Partie visible du système amovible inox : Brossage grain 220.

Références
Modèle 0,5 m : **R11 + OR1**
Modèle 1 m : **R12 + OR1**
Modèle 1,5 m : **R16 + OR1**
Fabrication en inox 316L sur demande.

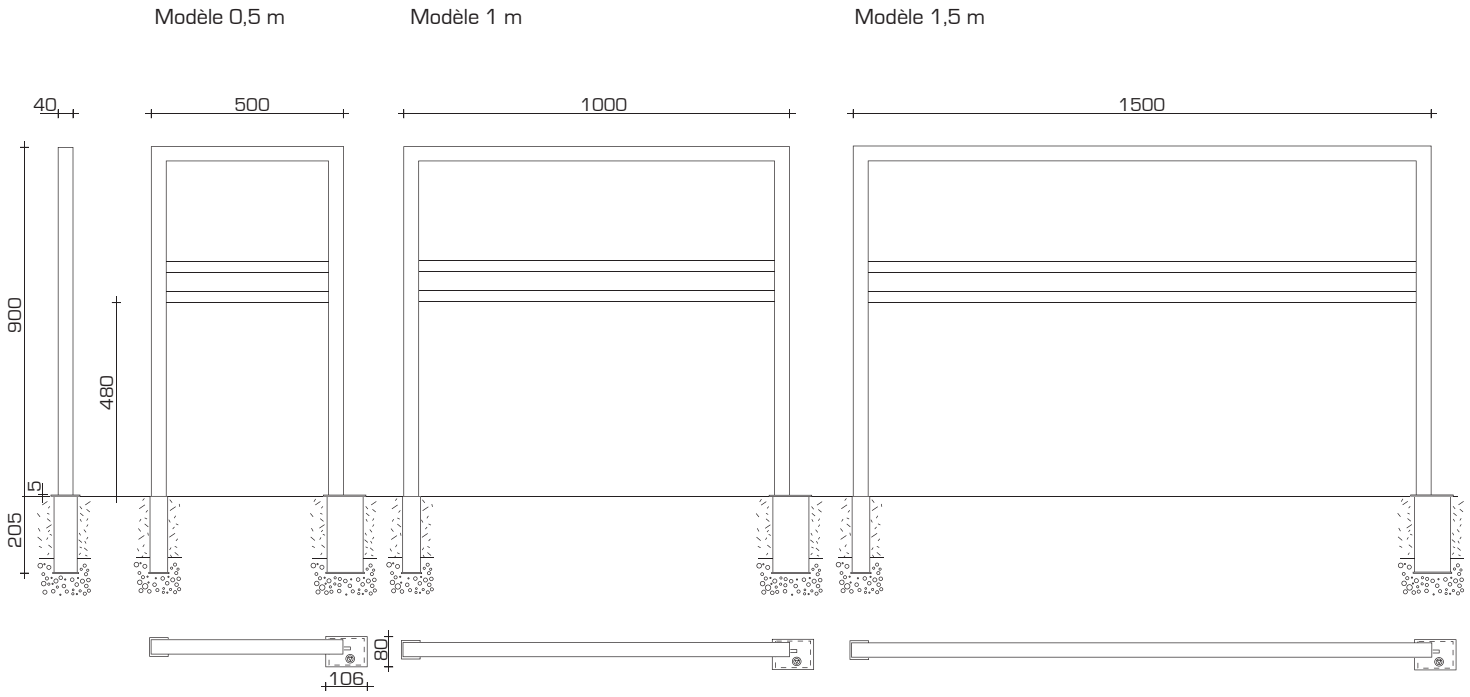

Univers & Cité - Z.I. de Vic - 11, rue du Développement 31320 Castanet Tolosan - France
T. +33 (0)5 34 27 03 33 - contact@univers-et-cite.com
www.univers-et-cite.com

Document non contractuel. Univers & Cité se réserve le droit de modifier les caractéristiques des produits sans préavis. Les produits Univers & Cité sont tous protégés par dépôt à l'OHMI et l'INPI - FT0118